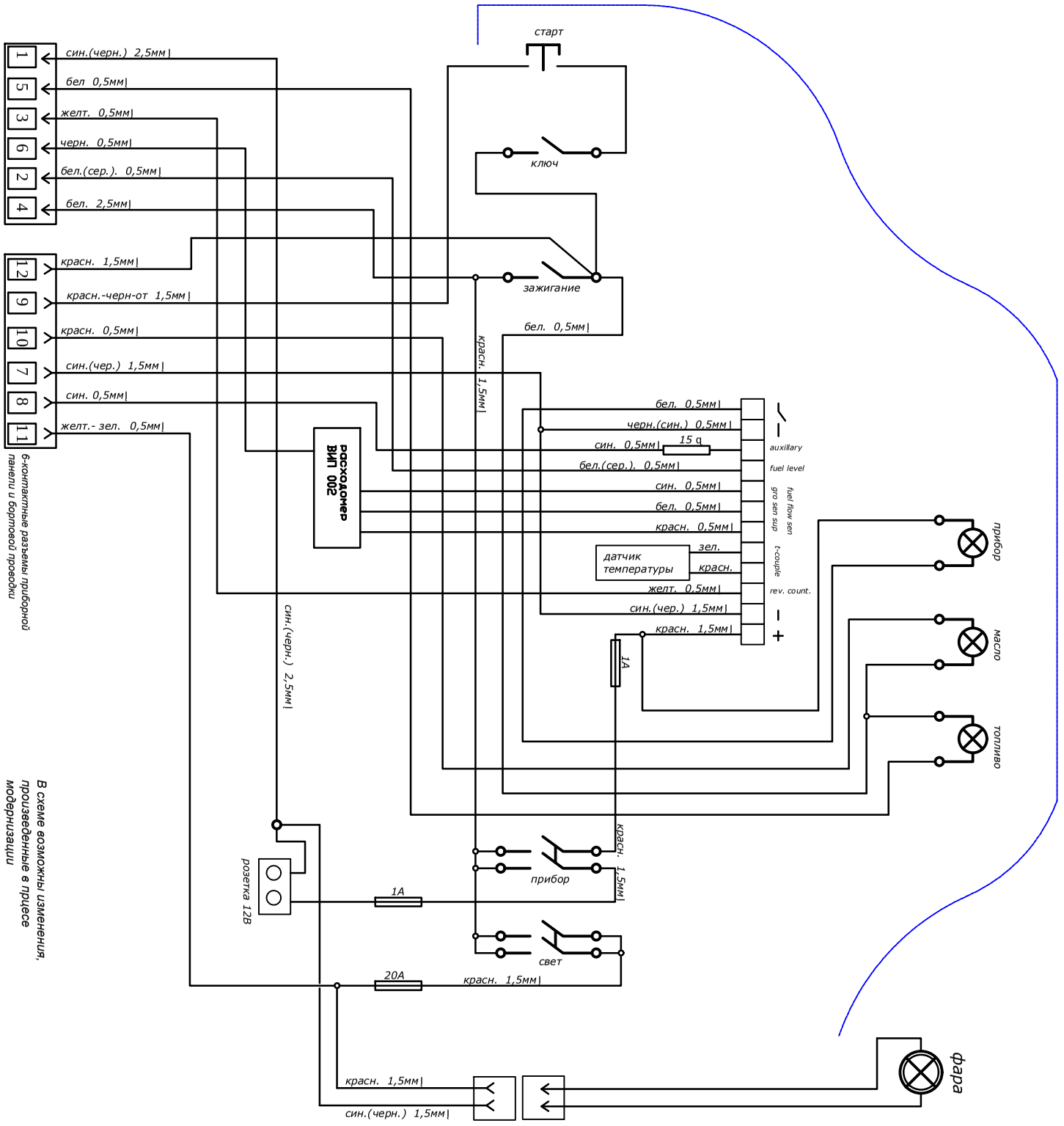

принципиальная схема приборной панели МДП "Пегас" с двигателем Судзуки G10