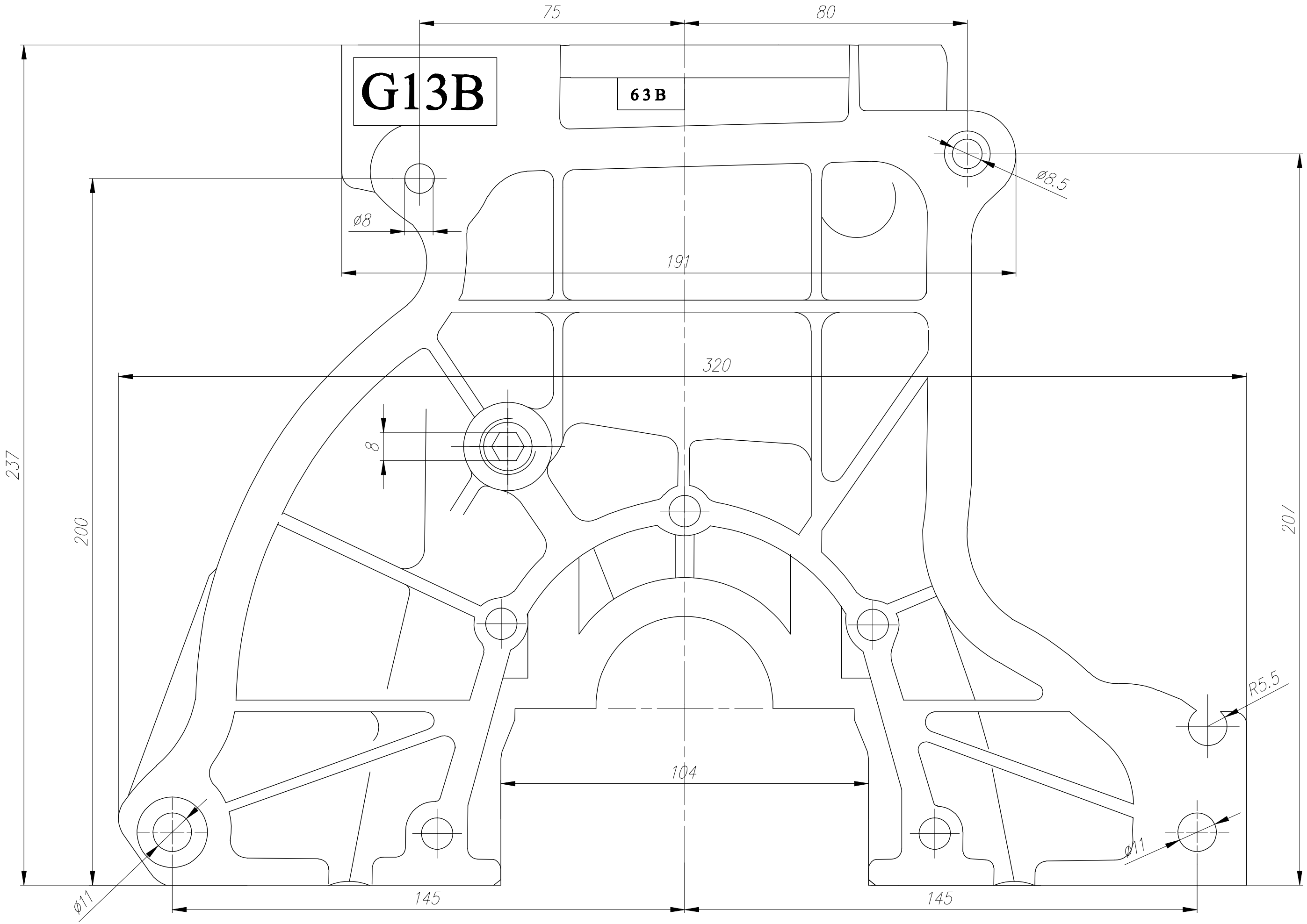Вид со стороны маховика.