Автожир "Мишка-II"

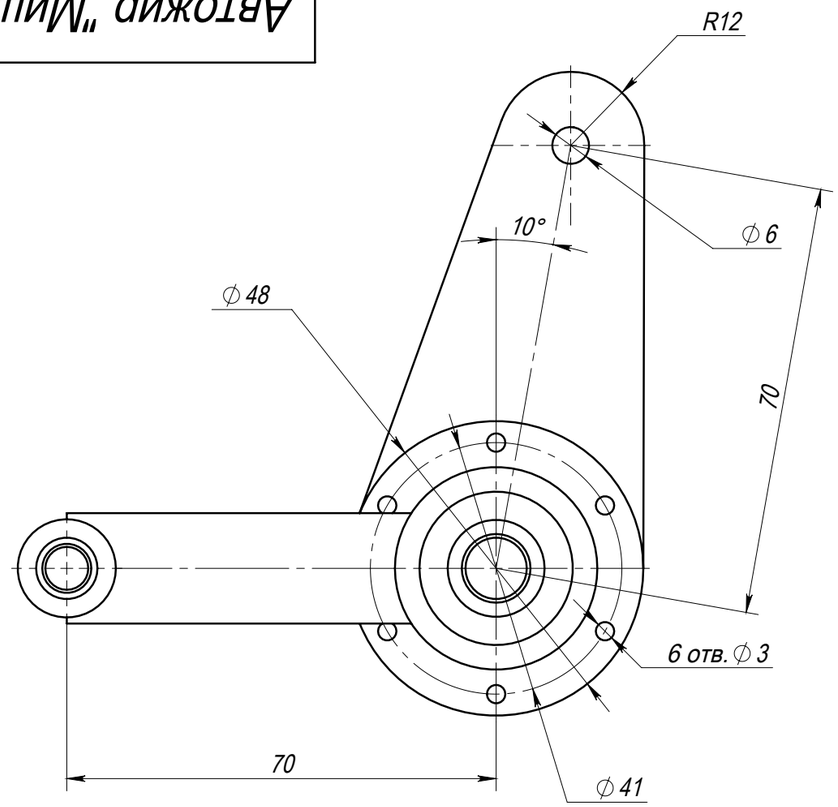

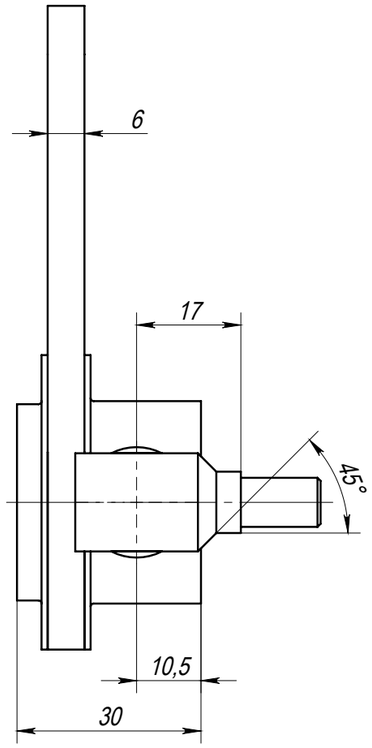

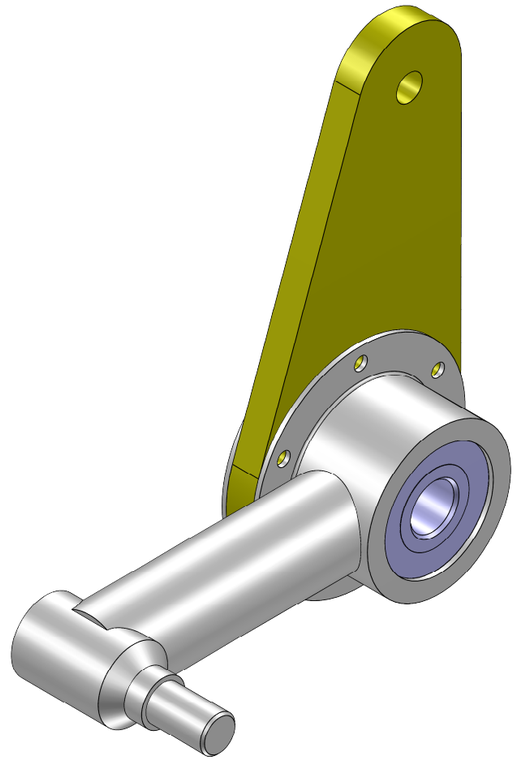

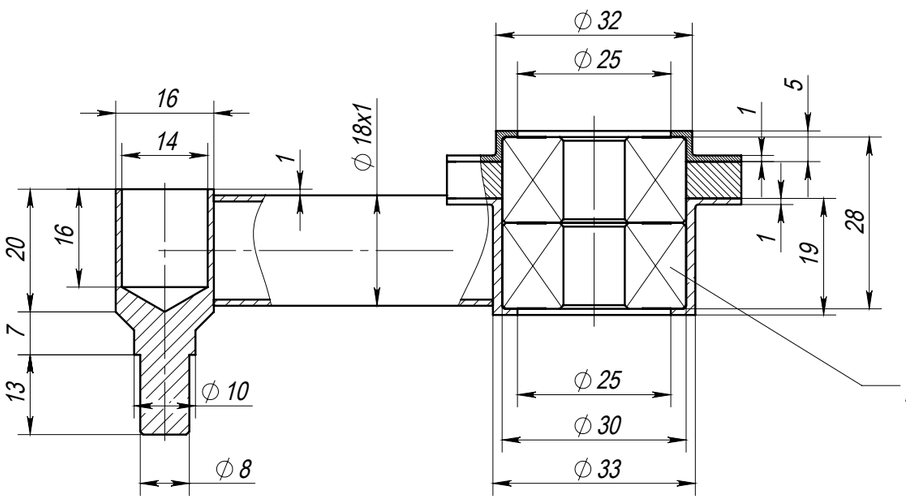

Подшипник SKF 3200A-2RS1

Левая качалка - изображена
Правая качалка - зеркально

Изм.	Лист	№ докум.	Подп.	Дата	Автожир "Мишка-II"		
Разраб.		Сутормин ЕГ			Качалка верхняя	Лит.	Масса: 0.238 / Масштаб: 1:1
Пров.						Лист 1	Листов 1
Т. контр.							
Нач. КБ						декабрь 2018	
Н. контр.							
Утв.							

Перв. примен. | Справ. № | Подпись и дата | Инв. № дубл. | Взам. инв. № | Подпись и дата | Инв. № подл.

Копировал | Формат А3