ВИНТ 114-17,5-3500

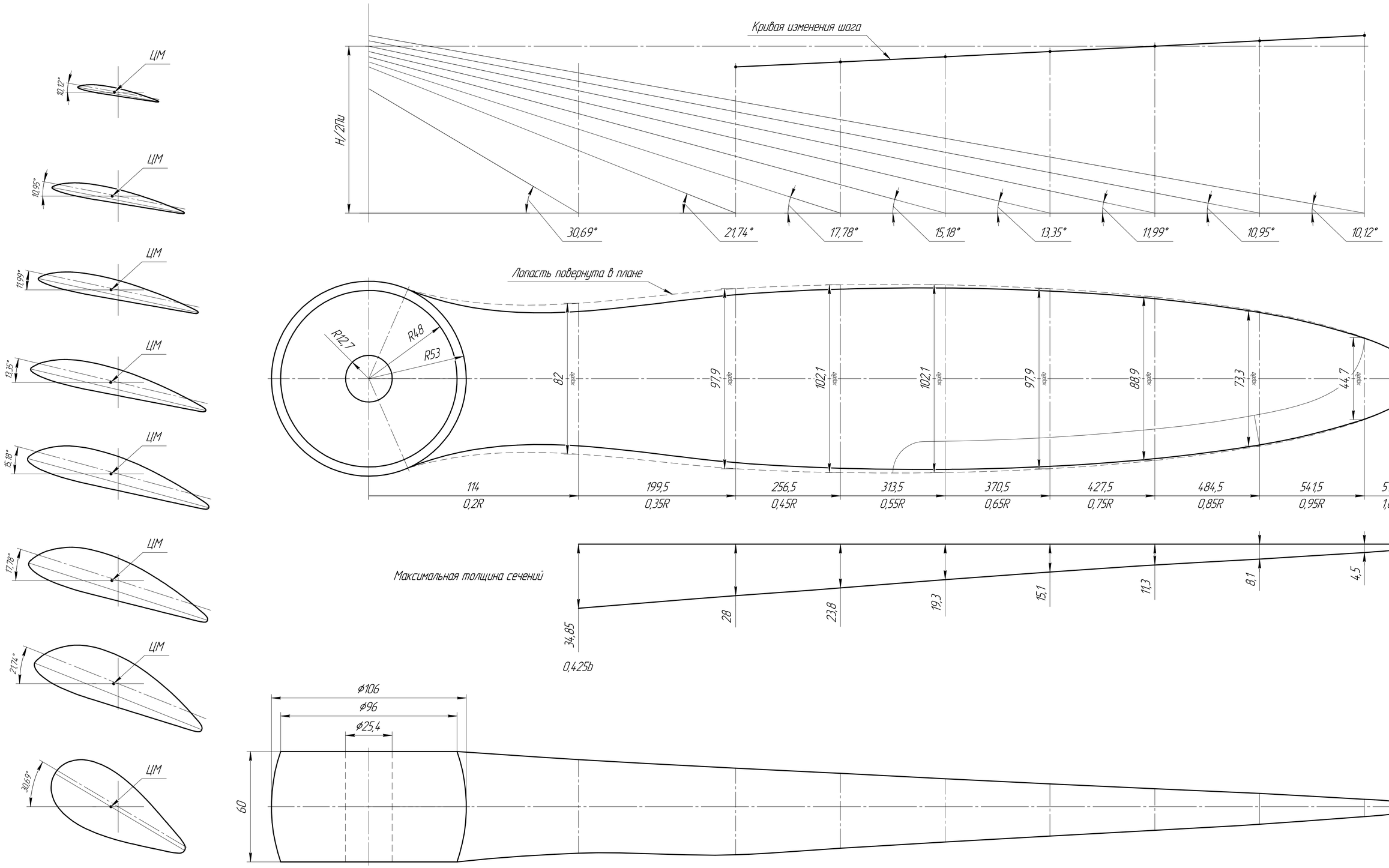

Изм.	Лист	№ докум.	Подп.	Дата	Винт 114-17,5-3500	Лист 1

Копировал

Формат А1

КОМПАС-3D v23 Home © 2024, ООО "АСКОН-Системы проектирования" Россия. Рег. гриф: защищен.
Инв. № подл. | Подп. и дата | Взам. инв. № | Инв. № дубл. | Подп. и дата
Не для коммерческого использования